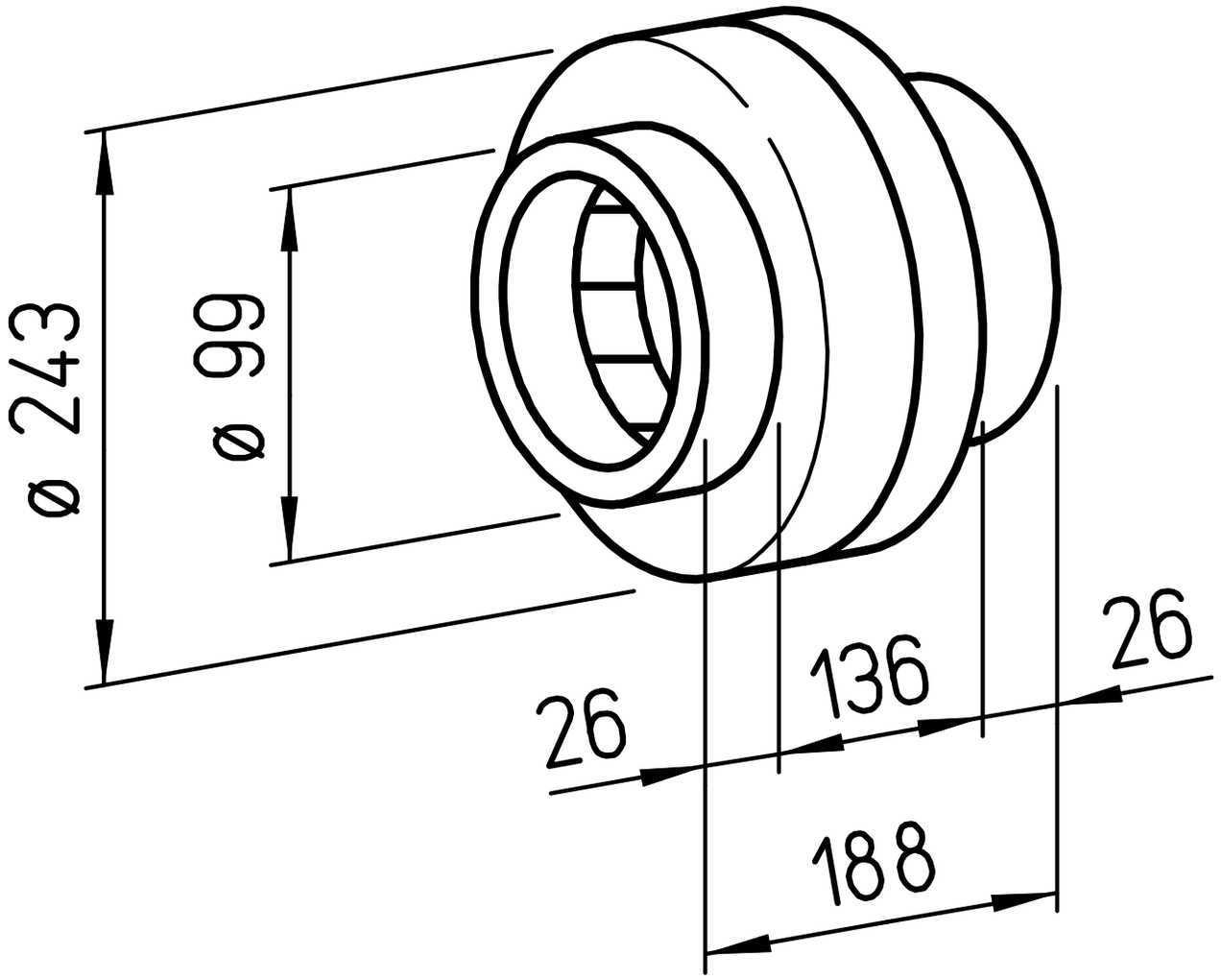
ø 243
ø 99
26
136
26
188