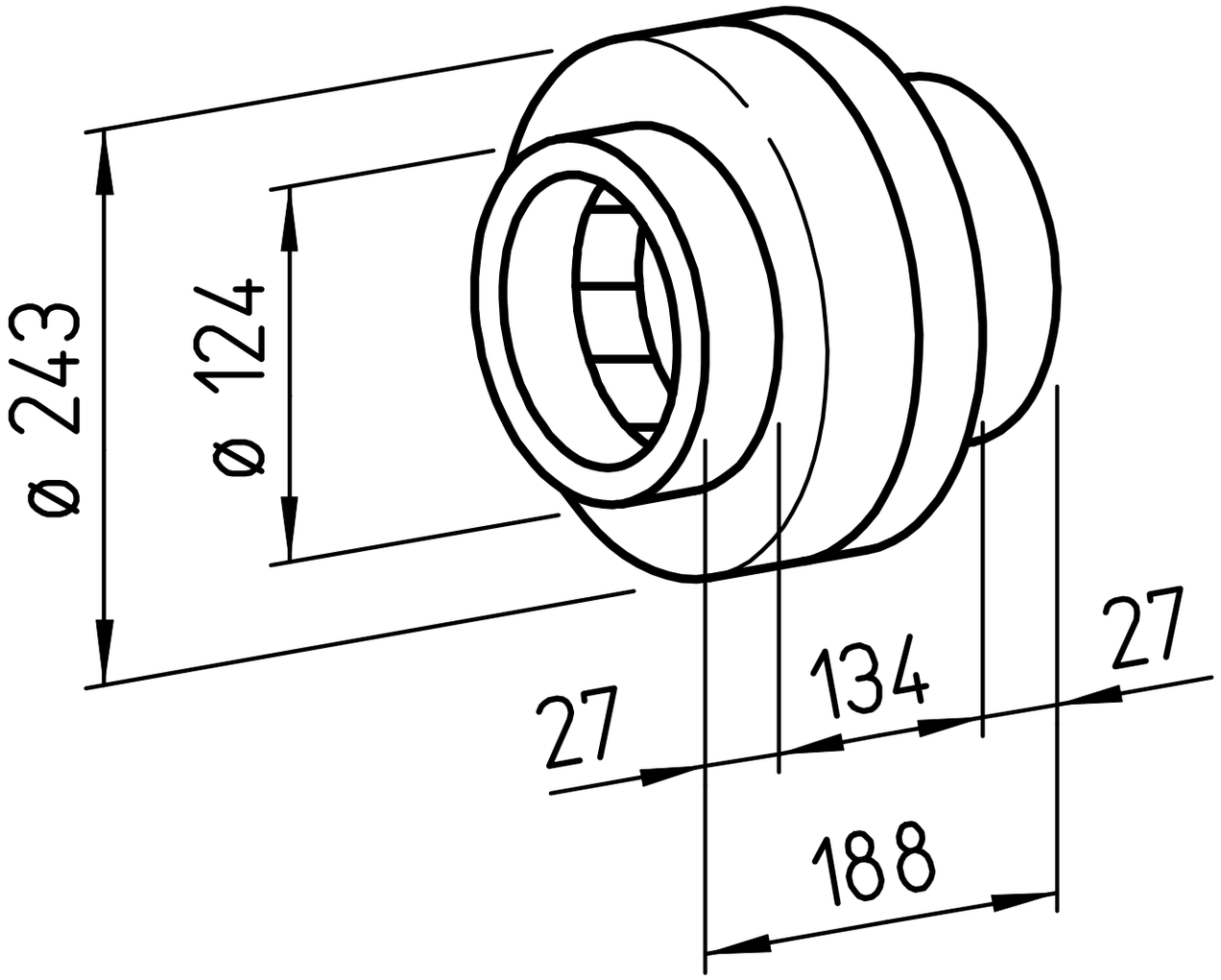
ø 243
ø 124
27
134
27
188